田　村　市　消　防　団　組　織　図
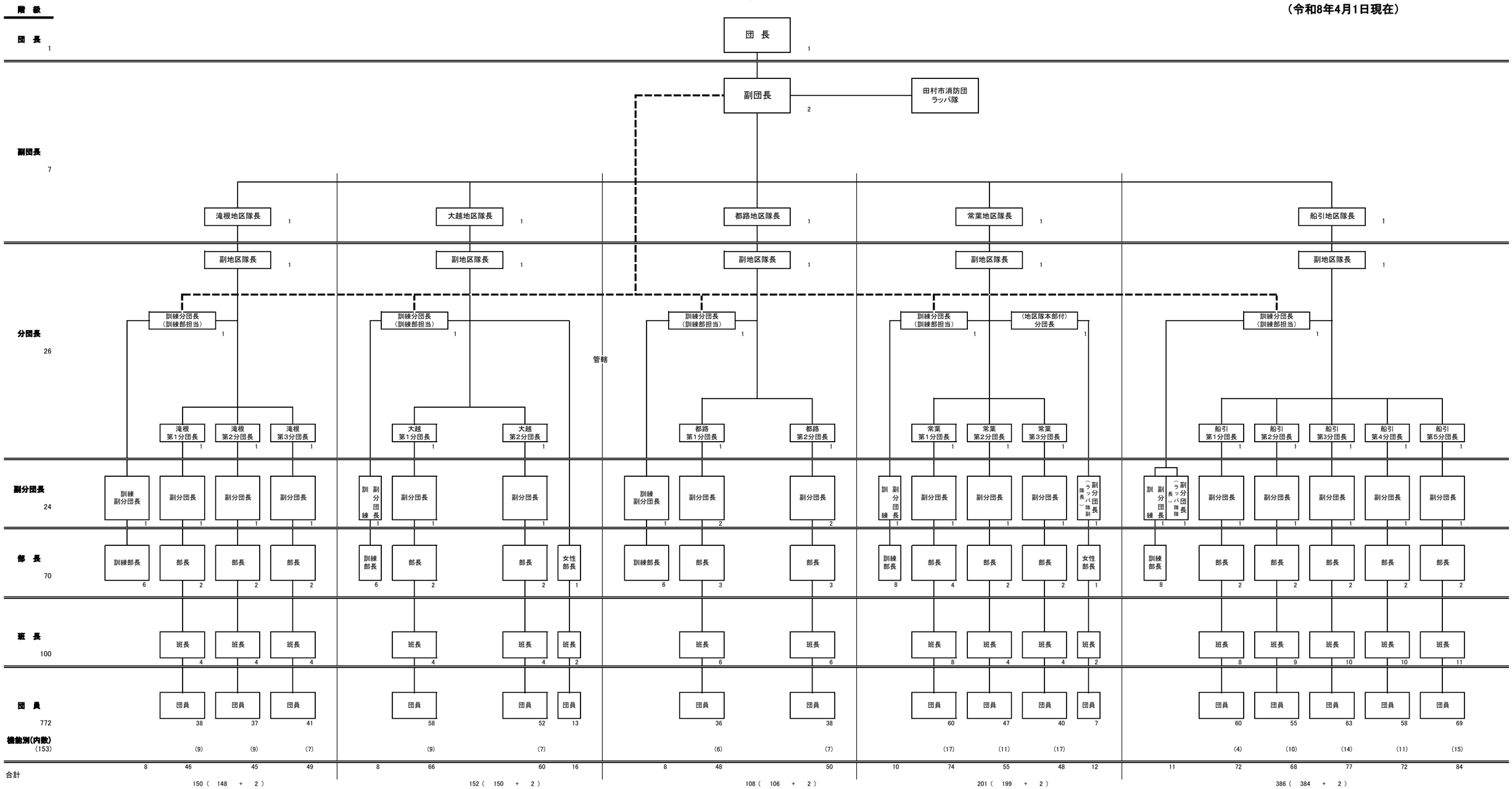
（令和8年4月1日現在）