田　村　市　消　防　団　組　織　図

（令和3年4月1日改正）

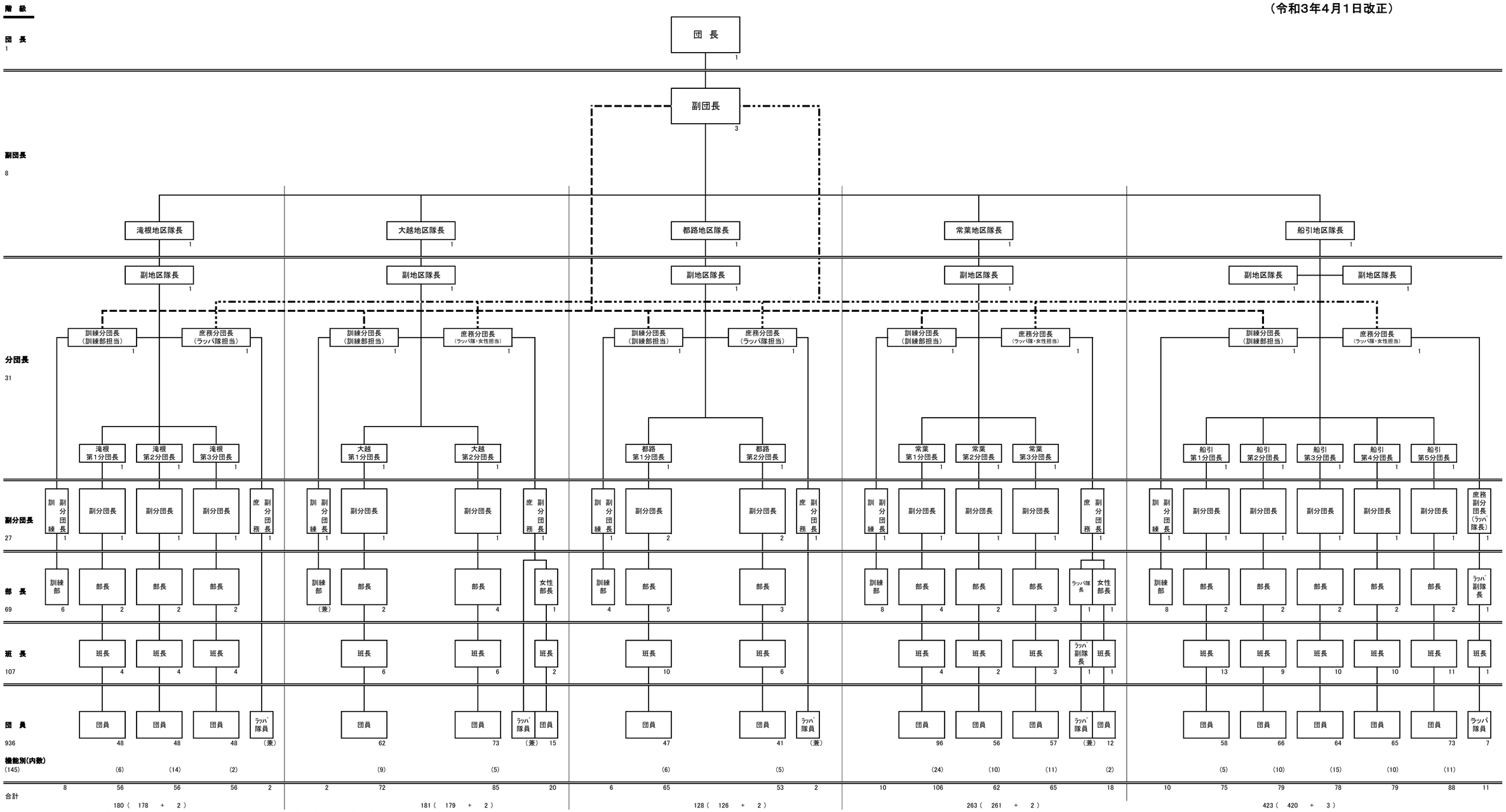

（団本部4名、滝根地区隊180名、大越地区隊181名、都路地区隊128名、常葉地区隊263名、船引地区隊423名）